Seitenkanalverdichter
Drehschieberpumpen

SKV-tec
Höchste Qualität zu fairen Preisen

2-stufige Seitenkanalverdichter (IE3)

IE3 NEMA Premium

SKV-ND-1110-3
-□1□ / -□2□ / -□3□ / -□4□

c UL us

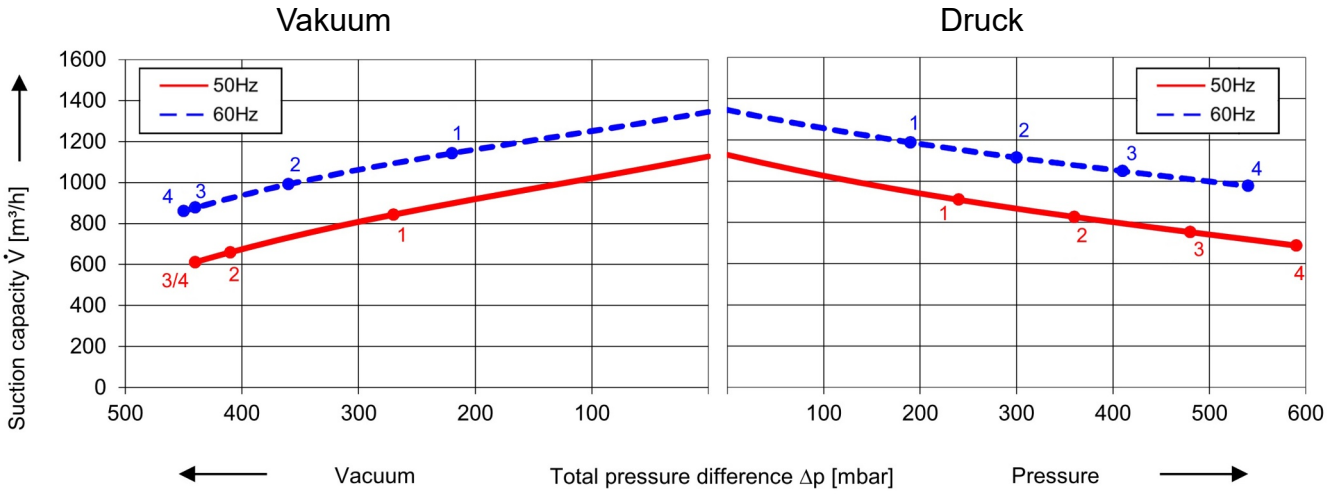

Technische Daten – Technical data – Spécifications techniques:

Modell Model Modéle	Kurve Curve Courbes	Hz	kW	Spannung voltage	A		Max. Luftmenge Max. air Flow Débit max.	Druckbetrieb Compression	Saugbetrieb Vacuum Vide	dB(A)	Gewicht Weigght Poids
				V			m³/h	mbar	mbar		kg
SKV-ND-1110-3-716	1	50	12,6	230 Δ / 400 Y	40,3 Δ	23,3 Y	1110	240	-270	72	196
		60	14,5	460 Y		23,0 Y	1330	190	-220	76	
SKV-ND-1110-3-726	2	50	17,3	230 Δ / 400 Y	54,9 Δ	31,7 Y	1110	360	-410	72	205
		60	19,9	460 Y		31,4 Y	1330	380	-380	76	
SKV-ND-1110-3-736	3	50	21,3	230 Δ / 400 Y	66,3 Δ	38,3 Y	1110	480	-440	72	218
		60	24,5	460 Y		38,0 Y	1330	410	-440	76	
SKV-ND-1110-3-746	4	50	25,3	230 Δ / 400 Y	80,5 Δ	46,5 Y	1110	590	-440	72	238
		60	29,0	460 Y		46,5 Y	1330	540	-450	76	

Stand: 03/2026; Änderung vorbehalten, Right of modification reserved, Sous réserve des modifications

SKV-tec GmbH
Forchheimer Str. 4
91338 Igensdorf - Germany
Tel.: +49 – (0) 9192- 995314 / Fax: 995268

Geschäftsführer:
Dipl.-Ing. (FH) Thomas Jakob und Dipl.-Ing. (FH) Robert Krämer
Handelsregister:
Bamberg, HRB 6436

www.skv-tec.de
info@skv-tec.de
Onlineshop:
www.skv-tec.de

Seitenkanalverdichter
Drehschieberpumpen

SKV-tec

Höchste Qualität zu fairen Preisen

Die SKV-N Seitenkanalverdichter können als Kompressoren oder Vakuumerzeuger gemäß der Kennlinien betrieben werden.

Die SKV entsprechen DIN EN 60 034 / IEC 34-1 und Temperaturklasse F.

Die Toleranz für die Frequenz ist maximal ±2%.

Die Montage ist sowohl in horizontaler als auch in vertikaler Position möglich.

The SKV-N type can be applied both as vacuum pump and compressor in continuous operation in accordance with the characteristic curves.

This motors are designed according to the DIN EN 60 034 / IEC 34-1 and temperature class F.

The frequency tolerances is maximum ±2%.

Mounting is allowed both in horizontal and vertical position.

Chaque modèle de SKV-N étant disponible en pression et surpression conformément à la courbe caractéristique.

Les soufflantes SKV son selon norme DIN EN 60 034 / IEC 34-1 et de la catégorie de température F.

La tolérance de la fréquence est au maximum de ±2%.

Le montage est possible dans les deux positions, horizontal et vertical.

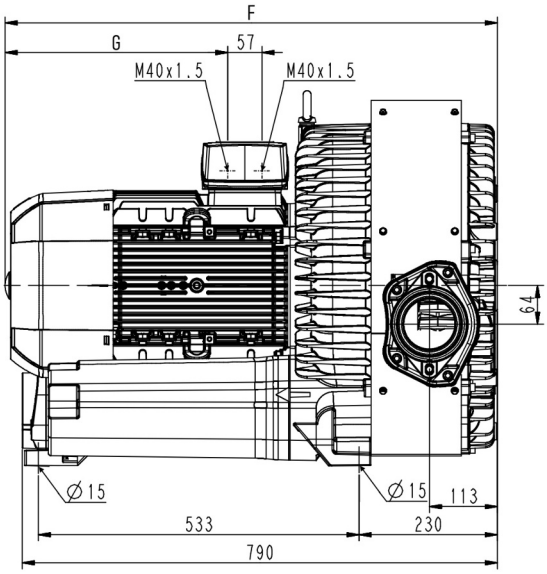

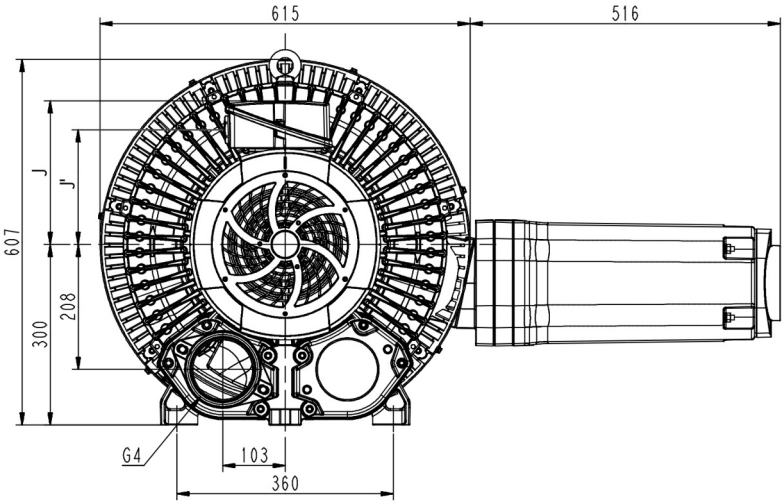

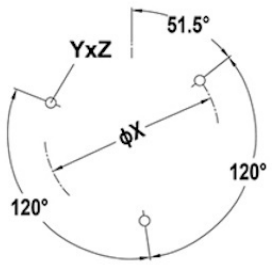

Hole pallern cover

SKV-ND-1110-3	F mm	G mm	J' mm	J mm	YxZ	X-holes	Ø X mm
-□1□	758	310	191	239	M12*30	51,5° 171,5° 231,5° 291,5°	490
-□2□							
-□3□	818	370					
-□4□	857	409					

Stand: 03/2026; Änderung vorbehalten, Right of modification reserved, Sous réserve des modifications

SKV-tec GmbH
Forchheimer Str. 4
91338 Igensdorf - Germany
Tel.: +49 – (0) 9192- 995314 / Fax: 995268

Geschäftsführer:
Dipl.-Ing. (FH) Thomas Jakob und Dipl.-Ing. (FH) Robert Krämer
Handelsregister:
Bamberg, HRB 6436

www.skv-tec.de
info@skv-tec.de
Onlineshop:
www.skv-tec.de

Diagramme / diagrams / diagrammes:

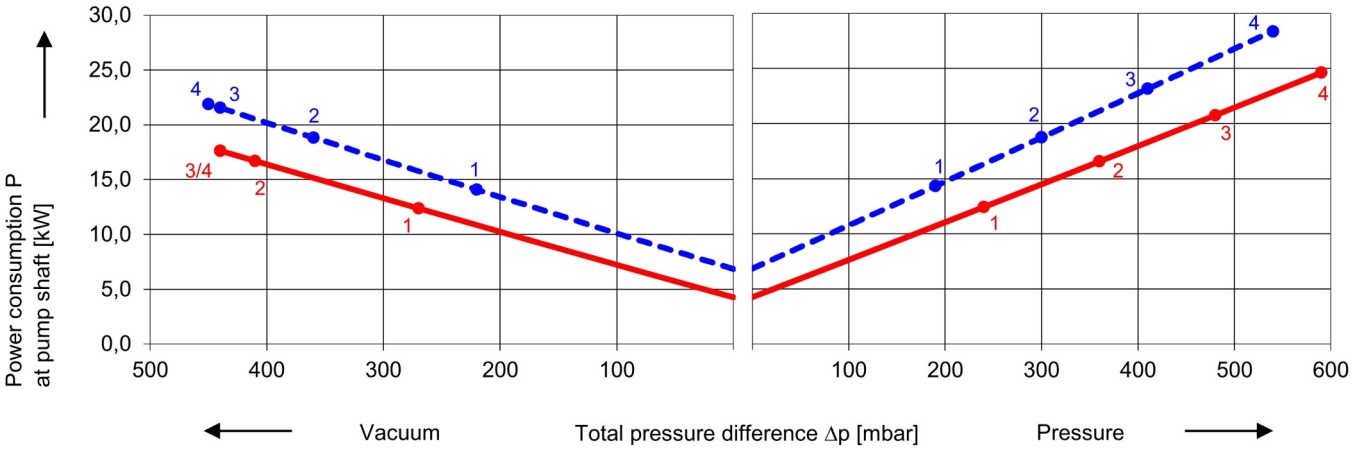

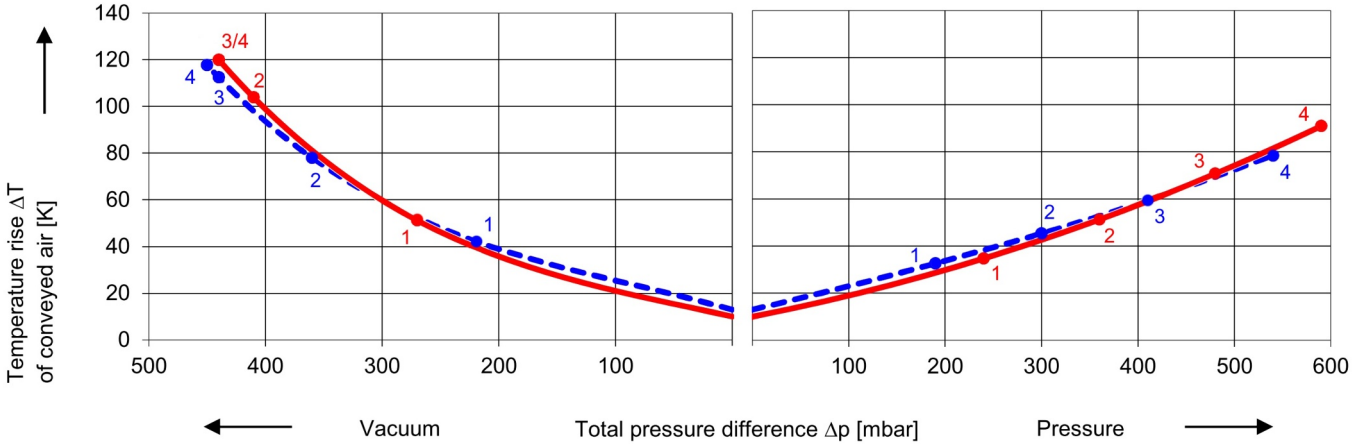

verfügbare Spannungen / available voltages / tensions procurable:

Modell / Model / Modéle		Spannung / voltage		Effizienz efficiency
		50 Hz [V]	60 Hz [V]	
SKV-ND-1110-3-	P□1	200 Δ	200 YY / 230 Δ / 400 Y	NEMA Premium
		190-210 Δ	190-210 YY / 220-240 Δ / 380-420 Y	IE3
	P□6	200 YY / 230 Δ / 400 Y	230 YY / 460 Y	NEMA Premium
		190-210 YY / 220-240 Δ / 380-420 Y	220-240 YY / 440-480 Y	IE3
	7□3	475-525 Y	550-600 Y	NEMA Premium
	7□6	230 Δ / 400 Y	460 Y	NEMA Premium
		220-240 Δ / 380-420 Y	440-480 Y	IE3
	7□7	400 Δ / 690 Y	460 Δ	NEMA Premium

Stand: 03/2026; Änderung vorbehalten, Right of modification reserved, Sous réserve des modifications

SKV-tec GmbH
Forchheimer Str. 4
91338 Igensdorf - Germany
Tel.: +49 – (0) 9192- 995314 / Fax: 995268

Geschäftsführer:
Dipl.-Ing. (FH) Thomas Jakob und Dipl.-Ing. (FH) Robert Krämer
Handelsregister:
Bamberg, HRB 6436

www.skv-tec.de
info@skv-tec.de
Onlineshop:
www.skv-tec.de

Alle Seitenkanalverdichter können als Druck- oder Vakuumerzeuger verwendet werden. Die Kennlinien gelten für Luft bei 15°C und einem Atmosphärendruck von 1013 mbar (Toleranz ±10%). Die maximal zulässigen Druckdifferenzen gelten bis zu einer Ansaug- und Umgebungstemperatur von 25°C. Für die Begrenzung der maximalen Drücke stehen Vakuum-/ und Druckbegrenzungsventile zur Verfügung. Für den Dauerbetrieb sind maximal 90% der zulässigen Enddrücke des Motors zulässig. Der Schalldruckpegel wurde nach EN ISO 1680 bestimmt, gemessen in 1m Abstand bei mittlerer Drosselung, angeschlossenen Leitungen, ohne Vakuum- / Druckbegrenzungsventil, Toleranz ±3dB(A). Alle Seitenkanalverdichter erfüllen die Richtlinien 2006/42/EG (Maschinen) und 2006/95/EG (Niederspannung) sowie die Norm EN 60034-1 „Drehende elektrische Maschinen“. Die Motoren sind nach EN 60034-1/-2/-30, Wärmeklasse F (Isolierstoff-klasse) und Schutzart IP 55 ausgeführt Die Spannungstoleranz beträgt ±5% für 1~ Motoren, ±5% für 3~ Spannungsbereichs-Motoren und ±10% für 3~ Festspannungs-Motoren. Die Frequenztoleranz beträgt maximal ±2%.	Every ring-blower can be used as vacuum pump and compressor. The performance curve are based on air at a temperature of 15°C and an atmospheric pressure of 1013 mbar (tolerance ±10%). The total pressure difference are valid for a suction and ambient temperature of 25°C. Vacuum and pressure relieve valves are available for limiting differential pressure. For continuous operation only 90% of the maximum pressure the motor can reach is allowed. Surface sound pressure level is measured acc. to EN ISO 1680 at a distance of 1 m. The pump is throttled to an average suction pressure, a hose is connected, but no relieve valve fitted, tolerance ±3dB(A). All ring-blowers fulfil the 2006/42/EG (machinery) and 2006/95/EG (low voltage) directives and the EN 60034-1 “Rotating electrical machines”. The motors comply with EN 60034-1/-2/-30, thermal (insulation) class F and protection category IP 55. The single phase motors are designed with a voltage tolerance of ±5%, the 3 phase motors with a tolerance of ±5% for voltage range and ±10% for fixed voltage. The frequency tolerance is maximal ±2%.

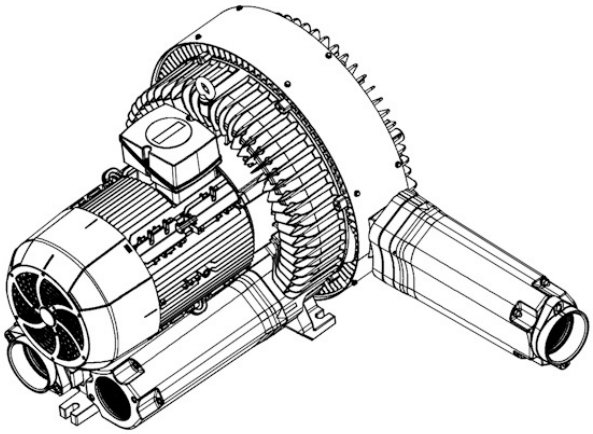

SKV-tec GmbH
Forchheimer Str. 4
91338 Igensdorf - Germany
Tel.: +49 – (0) 9192- 995314 / Fax: 995268

Geschäftsführer:
Dipl.-Ing. (FH) Thomas Jakob und Dipl.-Ing. (FH) Robert Krämer
Handelsregister:
Bamberg, HRB 6436

www.skv-tec.de
info@skv-tec.de
Onlineshop:
www.skv-tec.de